Conergy SolarRoof III

Conergy SolarRoof III ha sido desarrollado para permitir la integración directa de los módulos fotovoltaicos en la cubierta sin el revestimiento tradiccional. Este sistema, visualmente atractivo, de sujección de los módulos en cubiertas inclinadas ha sido utilizado durante años. Especialmente convincente es el sencillo concepto modular de perfileria de aluminio.

Aplicación flexible
SolarRoof III permite una sencilla integración de los módulos fotovoltaicos en cubiertas nuevas y antiguas, independiente del tipo de techo[1].

Rápida instalación
Todos los componentes son pre-ensamblados según la elección del tipo de módulo y la configuración de las cadenas (incluye las juntas). Conergy SolarRoof III se monta sobre los listones existentes remplazando el revestimiento tradiccional existente.

Alto nivel de impermeabilidad
En terminos de impermeabilidad, Conergy SolarRoof III cumple los requisitos convencionales de cubiertas con teja. Los apoyos especiales garantizan una óptima ventilación y el correcto drenaje del agua.[2]

Combinación variable
El tejado pueder ser cubierto totalmente o parcialmente con módulos fotovoltaicos. Esencialmente, todas las cadenas de modulos son conectados siendo posible la integración de ventanas en la cubierta, bajo inspección previa.

Alto nivel de compatibilidad con módulos
Conergy SolarRoof III es compatible con la mayoria de módulos sin marco de los diferentes fabricantes.

Atractiva estética
Conergy SolarRoof III se ajusta a ras de la superficie del tejado siendo un método visual atractivo de montaje de módulos.

Larga vida útil
Los perfiles y tapajuntas utilizados son recicables y garantizar una larga vida de servicio a través de su resitencia a la corrosión de aluminio.

[1] El sistema Conergy SolarRoof III es compatible con la mayoria de recubrimientos convencionales como teja, encofrado, o pizarra. Para más información, por favor contacte con nosotros ante de comenzar la planificación.
[2] **Es responsabilidad del constructor del sistema el cumplimiento** de las normas y regulaciones existentes.

Conergy SolarRoof III

¡Advertencia! ¡La estanqueidad de la cubierta depende de manera crucial de la correcta instalación!

Descripción general

- a Módulo fotovoltaico
- b Plataforma de apoyo de la junta
- c Perfil de soporte de los módulos
- d Goma de protección de los bordes
- e Liston cubierta
- f Viga
- g Drenaje de agua
- h Sución de protección

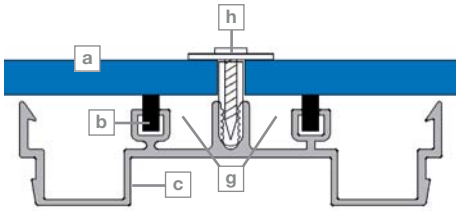

Sección horizontal

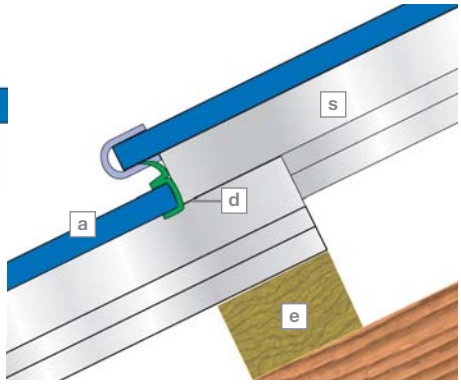

Vista laterla

	Conergy SolarRoof III
Lugar de instalación	Cubierta inclinada - integración en cubierta
Revestimiento del techo	Adecuado para casi todo tipo de revestimiento (más información bajo demanda)
Inclinación de la cubierta	>23° (menor bajo petición)
Módulos fotovoltaicos	Sin marco[1]
Tipo de montaje	Shingle technique
Cadenas módulos	Conexión de cadenas, con posibilidad de cubrir toda la cubierta con la integración de ventanas (sujecto a inspección previa).
Grosor del módulo	<10 mm (>10 mm a petición)
Ancho del módulo	<750 mm (>750 mm bajo demanda)
Orientación del módulo	Vertical y horizontal[2]
Tamaño de la cadena de módulos	Cualquier tamaño
Posición de la cadena de módulos	Cualquier posición posible[3]
Estructura de la cubierta	listones de madera en la cubierta[4] Es responsabilidad del constructor del sistema el cumplimiento de las normas y regulaciones existentes.
Perfiles de soporte	Aluminio extruido, EN AW 6063 T6
Ganchos de módulo, tornillería	Acero inoxidable (V2A)
Flashing	Aluminio
Seals	EPDM

[1] Compatible con la mayoria de los módulos fotovoltaicos sin marco.
[2] Sólo es posible el socket se encuentra a menos de 55mm desde el borde del módulo.
[3] Por favor tenga en cuenta el aumento de la carga de viento cuando se instala en los bordes y las esquinas de la cubierta. Para obtener más información detallada, póngase en contacto con nosotros antes de comenzar la planificación.
[4] La tornillería para las conexiones con los listones del techo estan diseñados para vigas de 40 × 60 mm, en madera grado 10 (existen otras opciones bajo demanda).

2009©Conergy
La empresa no se hace responsable de posibles errores tipográficos